ПРАВИТЕЛЬСТВО САНКТ-ПЕТЕРБУРГА

КОМИТЕТ ИМУЩЕСТВЕННЫХ ОТНОШЕНИЙ САНКТ-ПЕТЕРБУРГА

Р А С П О Р Я Ж Е Н И Е

ОКУД

– 9. 07. 2020

№ 1206-РЗ

КИО
№ 1206-РЗ
от 09.07.2020

О внесении изменений в распоряжение КИО от 05.11.2019 № 2783-рз

1. Внести изменение в распоряжение Комитета имущественных отношений Санкт-Петербурга (далее - Комитет) от 05.11.2019 № 2783-рз «О продаже на торгах единым лотом объектов жилищного фонда коммерческого использования Санкт-Петербурга и объектов нежилого фонда, расположенных в здании по адресу: Санкт-Петербург, Дубровская ул., д. 5, литера А», изложив пункт 3.6 распоряжения в следующей редакции:

«3.6. Начальную цену продажи Квартир и Помещений: 20 942 000 (двадцать миллионов девятьсот сорок две тысячи) рублей (с учетом НДС), в том числе:

- стоимость Помещений составляет 2 172 000 (два миллиона сто семьдесят две тысячи) рублей (с учетом НДС);

- стоимость Квартир составляет 18 770 000 (восемнадцать миллионов семьсот семьдесят тысяч) рублей (НДС не облагается).».

2. Управлению информатизации и автоматизации Комитета в срок, не превышающий 10 календарных дней, обеспечить размещение настоящего распоряжения:

на официальном сайте Российской Федерации в информационно-телекоммуникационной сети «Интернет» для размещения информации о проведении торгов, определенном Правительством Российской Федерации, www.torgi.gov.ru;

на официальном сайте Комитета по адресу: www.commim.spb.ru в информационно-телекоммуникационной сети «Интернет».

Даты размещения настоящего распоряжения на указанных сайтах должны совпадать.

3. СПб ГКУ «Имущество Санкт-Петербурга» (далее – Учреждение) в срок, не превышающий 10 календарных дней, обеспечить размещение настоящего распоряжения на официальном сайте Учреждения в информационно-телекоммуникационной сети «Интернет».

4. АО «Фонд имущества Санкт-Петербурга» (далее – Фонд) обеспечить размещение настоящего распоряжения на официальном сайте Фонда в информационно-телекоммуникационной сети «Интернет».

5. Контроль за выполнением распоряжения возложить на заместителя председателя Комитета, курирующего вопросы приватизации государственного имущества.

Заместитель председателя Комитета **К.А.Кононевская**

ПРАВИТЕЛЬСТВО САНКТ-ПЕТЕРБУРГА

КОМИТЕТ ИМУЩЕСТВЕННЫХ ОТНОШЕНИЙ САНКТ-ПЕТЕРБУРГА

Р А С П О Р Я Ж Е Н И Е

05.11.2019

ОКУД

№ 2783-РЗ

**О продаже на торгах единым лотом
объектов жилищного фонда
коммерческого использования Санкт-Петербурга
и объектов нежилого фонда,
расположенных в здании по адресу:
Санкт-Петербург, Дубровская ул., д. 5, литера А**

В соответствии с Федеральным законом от 21.12.2001 № 178-ФЗ «О приватизации государственного и муниципального имущества», Законом Санкт-Петербурга от 10.03.2005 № 59-15 «О приватизации государственного имущества Санкт-Петербурга», постановлением Правительства Санкт-Петербурга от 20.01.2009 № 12 «О порядке взаимодействия исполнительных органов государственной власти Санкт-Петербурга при подготовке и принятии решений о продаже жилых помещений государственного жилищного фонда Санкт-Петербурга на торгах и проведении торгов по продаже жилых помещений государственного жилищного фонда Санкт-Петербурга»:

1. Включить квартиры 1-С и 2-С, расположенные в многоквартирном доме по адресу: Санкт-Петербург, Дубровская ул., д. 5, литера А, признанном аварийным и подлежащим сносу (далее - Квартиры), в жилищный фонд коммерческого использования Санкт-Петербурга.

2. Осуществить продажу Квартир в составе единого лота с расположенными в здании по адресу: Санкт-Петербург, Дубровская ул., д. 5, литера А, нежилыми помещениями, являющимися имуществом казны Санкт-Петербурга:

пом. 3-Н, площадью 144,9 кв. м, кадастровый номер 78:13:0732102:1366;

пом. 1НЧ, площадью 81 кв. м, кадастровый номер 78:13:0732102:1364,

далее - Помещения.

3. Определить:

3.1. Способ отчуждения Квартир и Помещений: продажа государственного имущества на аукционе единым лотом.

3.2. Форму проведения продажи Квартир и Помещений: электронная.

3.3. Форму подачи предложений по цене: открытая.

3.4. Форму платежа: единовременно.

3.5. Срок продажи: IV кв. 2019 г. – III кв. 2020 г.

3.6. Начальную цену продажи Квартир и Помещений: 24 560 000 (двадцать четыре миллиона пятьсот шестьдесят тысяч) рублей (с учетом НДС), в том числе:

- стоимость Помещений составляет 2 760 000 (два миллиона семьсот шестьдесят тысяч) рублей (с учетом НДС);

- стоимость Квартир составляет 21 800 000 (двадцать один миллион восемьсот тысяч) рублей (НДС не облагается).

3.7. Обременение (ограничение), подлежащее включению в информационное сообщение и договор купли-продажи Квартир и Помещений: обязанность покупателя обеспечивать эксплуатирующим организациям беспрепятственный доступ к инженерному оборудованию, находящемуся в Помещениях, для выполнения необходимых ремонтных работ, работ по ликвидации аварий либо неисправности оборудования, приборов учета и контроля.

4. Санкт-Петербургскому государственному казенному учреждению «Имущество Санкт-Петербурга» (далее - Учреждение):

4.1. Осуществить необходимые действия по реализации пунктов 2, 3 распоряжения, в том числе действия, связанные с переходом права собственности на Квартиры и Помещения.

4.2. Обеспечить ознакомление претендентов на участие в торгах с обременением (ограничением), указанным в пункте 3.7 настоящего распоряжения, и условиями договора купли-продажи.

5. Администрации Фрунзенского района Санкт-Петербурга обеспечить специалистам Учреждения и потенциальным покупателям доступ в Квартиры.

6. Управлению информатизации и автоматизации Комитета имущественных отношений Санкт-Петербурга (далее - Комитет) в срок, не превышающий 10 календарных дней, обеспечить размещение настоящего распоряжения:

на официальном сайте Российской Федерации в информационно-телекоммуникационной сети «Интернет» для размещения информации о проведении торгов, определенном Правительством Российской Федерации, www.torgi.gov.ru;

на официальном сайте Комитета по адресу: www.commim.spb.ru в информационно-телекоммуникационной сети «Интернет».

Даты размещения настоящего распоряжения на указанных сайтах должны совпадать.

7. АО «Фонд имущества Санкт-Петербурга» (далее – Фонд) в срок, не превышающий 10 календарных дней, обеспечить размещение настоящего распоряжения на официальном сайте Фонда в информационно-телекоммуникационной сети «Интернет».

8. Контроль за выполнением распоряжения оставляю за собой.

Заместитель председателя Комитета **А.В.Герман**

КОПИЯ

ВЕРНО
Начальник отдела документационного обеспечения
Муравьева И. В.
23 ДЕК 2019 20__ г.

ПРАВИТЕЛЬСТВО САНКТ-ПЕТЕРБУРГА

КОМИТЕТ ИМУЩЕСТВЕННЫХ ОТНОШЕНИЙ САНКТ-ПЕТЕРБУРГА

Р А С П О Р Я Ж Е Н И Е

ОКУД

23 ДЕК 2019 № 3232-РЗ

О внесении изменений в распоряжение КИО от 05.11.2019 № 2783-рз

1. Внести в распоряжение Комитета имущественных отношений Санкт-Петербурга (далее - Комитет) от 05.11.2019 № 2783-рз «О продаже на торгах единым лотом объектов жилищного фонда коммерческого использования Санкт-Петербурга и объектов нежилого фонда, расположенных в здании по адресу: Санкт-Петербург, Дубровская ул., д. 5, литера А» изменение, исключив в пункте 1 распоряжения слова «и подлежащим сносу».

2. Управлению информатизации и автоматизации Комитета в срок, не превышающий 10 календарных дней, обеспечить размещение настоящего распоряжения:

на официальном сайте Российской Федерации в информационно-телекоммуникационной сети «Интернет» для размещения информации о проведении торгов, определенном Правительством Российской Федерации, www.torgi.gov.ru;

на официальном сайте Комитета по адресу: www.commim.spb.ru в информационно-телекоммуникационной сети «Интернет».

Даты размещения настоящего распоряжения на указанных сайтах должны совпадать.

3. Санкт-Петербургскому государственному казенному учреждению «Имущество Санкт-Петербурга» (далее – Учреждение) в срок, не превышающий 10 календарных дней, обеспечить размещение настоящего распоряжения на официальном сайте Учреждения в информационно-телекоммуникационной сети «Интернет».

4. АО «Фонд имущества Санкт-Петербурга» (далее – Фонд) обеспечить размещение настоящего распоряжения на официальном сайте Фонда в информационно-телекоммуникационной сети «Интернет».

5. Контроль за выполнением распоряжения оставляю за собой.

Заместитель председателя Комитета **А.В.Герман**

6203006/2009-3194(1)

ПРАВИТЕЛЬСТВО САНКТ-ПЕТЕРБУРГА

АДМИНИСТРАЦИЯ ФРУНЗЕНСКОГО РАЙОНА САНКТ-ПЕТЕРБУРГА

Р А С П О Р Я Ж Е Н И Е

ОКУД

22.10.2009 № 1401-р

О признании аварийными и подлежащими сносу здания общежитий по адресам: ул. Дубровская, дом 5, литер «А», набережная Обводного канала, дом 62, литеры «А1» и «А2»

Верно
начальник протокольного сектора общего отдела
администрации Фрунзенского района Санкт-Петербурга
И.Ю. Алексеева
22 10 2009 г.

В соответствии с постановлением Правительства Российской Федерации от 28.01.2006 №47 «Об утверждении Положения о признании помещения жилым помещением, жилого помещения непригодным для проживания и многоквартирного дома аварийным и подлежащим сносу или реконструкции», на основании заключений Межведомственной комиссии по работе с объектами жилищного фонда Фрунзенского района Санкт-Петербурга от 13.05.2009 №№ 8/48, 8/49

1. Признать здания общежитий, расположенные по адресам: Санкт-Петербург, ул. Дубровская, дом 5, литер «А», набережная Обводного канала, дом 62, литеры «А1» и «А2» (далее - здания общежитий), аварийными и подлежащими сносу.

2. Жилищному отделу администрации Фрунзенского района Санкт-Петербурга направить копию распоряжения в Жилищный комитет для включения зданий общежитий в перечень многоквартирных домов и общежитий государственного жилищного фонда Санкт-Петербурга, признанных аварийными и подлежащими сносу, с целью их расселения в установленном порядке.

3. ГУ «Дирекция по содержанию общежитий» принять меры для безопасного проживания граждан до полного расселения здания.

4. Контроль за выполнением распоряжения возложить на заместителя главы администрации Сидоренко О.В.

ПРАВИТЕЛЬСТВО САНКТ-ПЕТЕРБУРГА Администрация Фрунзенского района Санкт-Петербурга

28 10 9
354

Глава администрации Т.В.Мещеряков

6245025/2012-3607(1)

ПРАВИТЕЛЬСТВО САНКТ-ПЕТЕРБУРГА

АДМИНИСТРАЦИЯ ФРУНЗЕНСКОГО РАЙОНА САНКТ-ПЕТЕРБУРГА

Р А С П О Р Я Ж Е Н И Е

ОКУД

18.12.2012 № 2137-р

О внесении изменений в распоряжение администрации Фрунзенского района Санкт-Петербурга от 22.10.2009 № 1701-р

1. Внести в распоряжение администрации Фрунзенского района Санкт-Петербурга от 22.10.2009 № 1701-р «О признании аварийными и подлежащими сносу здания общежитий по адресам: ул. Дубровская, дом 5, литер «А», набережная Обводного канала, дом 62, литеры «А1» и «А2» (далее - распоряжение) следующие изменения:

1.1. Название распоряжения изложить в следующей редакции: «О признании аварийным здание общежития по адресу: Дубровская ул., дом 5, литера «А».

1.2. В пункте 1 распоряжения слова «и подлежащими сносу» исключить.

2. Контроль за выполнением настоящего распоряжения возложить на заместителя главы администрации Линькова А.В.

Глава администрации Т.В.Мещеряков

ЗАКЛЮЧЕНИЕ

№ 8/48 о признании здания общежития аварийным и подлежащим сносу

«13» МАЯ 2009 г.

По адресу: **г. Санкт-Петербург, улица Дубровская, дом 5, литер А**

Межведомственная комиссия по работе с объектами жилищного фонда, созданная в соответствии с распоряжением главы администрации Фрунзенского района Санкт-Петербурга № 709-р от 11.07.2008 года, в составе:

Председателя комиссии – заместителя главы администрации Фрунзенского района **О.В. Сидоренко**

и членов комиссии представителей организаций:

– заместителя директора ГУ «Жилищное агентство Фрунзенского района» **А.А. Черняка**

– ведущих инженеров ГУ «Жилищное агентство Фрунзенского района» **Г.Ф. Зайцевой, И.А. Сенюшкина, Е.А. Головащенко**

- начальника отдела Территориального отдела управления Федеральной службы по надзору в сфере защиты прав потребителей и благополучия человека в Московском, Фрунзенском, Колпинском, Пушкинском районах **С.Н. Мякишевой**

- Главного государственного инспектора Государственного пожарного надзора Фрунзенского района Санкт-Петербурга УГПН ГУ МЧС России по Санкт-Петербургу **В.Е. Бахмурова**

- Государственной жилищной инспекции Санкт-Петербурга **Л.Н. Ишуковой**

- ГУП ГУИОН ПИБ Фрунзенского района Санкт-Петербурга **Е.Н. Кибальник**

- Администрации Фрунзенского района **Т.А. Васильевой, Г.К. Платоновой**

- Государственного экологического надзора межрегионального территориального управления технического и экологического надзора по Северо-Западному федеральному округу **Л.К. Лукьяновой**

- Управления Федеральной регистрационной службы по Санкт-Петербургу и Ленинградской области **Н.Б. Никитиной**

при участии приглашённых экспертов ——

и приглашённого собственника помещения или уполномоченного им лица главного инженера ГУ "ДСО" Миронобой Н.В.

по результатам рассмотренных документов: паспорт на здание, отчет ООО «Гелиос» от 2007 года по результатам технического обследования строительных конструкций здания, акт ЭСК №3 от 21.01.2008г., поэтажные планы здания, ведомость помещений

и на основании акта межведомственной комиссии №3/47 от «13» мая 200 9 г., составленного по результатам обследования здания общежития установившего, что бутовые ленточные фундаменты находятся в недопустимом состоянии. Физический износ его определён в 55%. Причиной неравномерных осадок здания является его недостаточная несущая способность при динамических воздействиях от действующего оборудования в котельной, расположенной в цокольном этаже и аварии инженерных сетей, изменивших структуру грунтов оснований. Неравномерные осадки привели к возникновению трещин, разбивших наружные стены на отдельные не связанные друг с другом блоки. Состояние стен определено, как недопустимое, предаварийное и аварийное. Физический износ стен определён более 60%. В аварийном состоянии с угрозой обвала находятся междуэтажные перекрытия из-за поражения деревянных балок гнилью на полное сечение. Надподвальное перекрытие находится в ограниченно работоспособном состоянии. Несущие конструкции крыши из-за поражения стропил и мауэрлата гнилью находятся в аварийном состоянии, их физический износ составляет 65%. В пожароопасном и аварийном состоянии находятся инженерные сети.

приняла заключение о **признании здания общежития по адресу: ул. Дубровская, д. 5, литер А аварийным и подлежащим сносу**, согласно п.34 Постановления Правительства РФ от 28.01.06г. №47 «Положение о признании помещения жилым помещением, жилого помещения непригодным для проживания и много квартирного дома аварийным и подлежащим сносу или реконструкции».

Приложение к заключению:
а) Паспорт на здание
б) Заключение по результатам технического обследования строительных конструкций здания по адресу: ул. Дубровская, д.5, литер А ООО «Гелиос» от 2007 года
в) Акт ЭСК №3 от 21.01.2008г.
г) Акт МВК

Председатель межведомственной комиссии:

Сидоренко О.В. _____

Члены межведомственной комиссии:

Черняк А.А. _____

Зайцева Г.Ф. _____

Сенюшкин И.А. _____

Головащенко Е.А. _____

Мякишева С.Н. _____

Бахмуров В.Е. _____

Ишукова Н.Л. _____

Васильева Т.А. _____

Платонова Г.К. _____

Лукьянова Л.К. _____

Кибальник Е.Н. _____

Никитина Н.Б. _____

Решение принято большинством голосов

Представитель ГУ „ДСО" Н.В. Миронов

ФИЛИАЛ ФЕДЕРАЛЬНОГО ГОСУДАРСТВЕННОГО БЮДЖЕТНОГО УЧРЕЖДЕНИЯ "ФЕДЕРАЛЬНАЯ КАДАСТРОВАЯ ПАЛАТА ФЕДЕРАЛЬНОЙ СЛУЖБЫ ГОСУДАРСТВЕННОЙ РЕГИСТРАЦИИ, КАДАСТРА И КАРТОГРАФИИ" ПО САНКТ-ПЕТЕРБУРГУ

(полное наименование органа регистрации прав)

Раздел 1

Выписка из Единого государственного реестра недвижимости об основных характеристиках и зарегистрированных правах на объект недвижимости

Сведения об основных характеристиках объекта недвижимости

На основании запроса от 11.11.2019 г., поступившего на рассмотрение 11.11.2019 г., сообщаем, что согласно записям Единого государственного реестра недвижимости:

Помещение			
(вид объекта недвижимости)			
Лист № ___ Раздела **1**	Всего листов раздела **1**: ___	Всего разделов: ___	Всего листов выписки: ___
13.11.2019 № 78/001/007/2019-22032			
Кадастровый номер:		**78:13:0732102:1364**	

Номер кадастрового квартала:	78:13:0732102
Дата присвоения кадастрового номера:	14.09.2012
Ранее присвоенный государственный учетный номер:	Кадастровый номер: 78:7321Б:0:13:1001
Адрес:	г.Санкт-Петербург, Дубровская улица, дом 5, литера А, помещение 1НЧ
Площадь, м^2:	81.0
Наименование:	Нежилое помещение
Назначение:	Нежилое помещение
Номер этажа, на котором расположено помещение, машино-место:	Цокольный этаж № цокольный
Вид жилого помещения:	данные отсутствуют
Кадастровая стоимость (руб.):	358687.44
Кадастровые номера иных объектов недвижимости, в пределах которых расположен объект недвижимости:	78:13:0732102:1022
Виды разрешенного использования:	данные отсутствуют
Сведения об отнесении жилого помещения к определенному виду жилых помещений специализированного жилищного фонда, к жилым помещениям наемного дома социального использования или наемного дома коммерческого использования:	данные отсутствуют
Статус записи об объекте недвижимости):	Сведения об объекте недвижимости имеют статус "актуальные, ранее учтенные"
Особые отметки:	данные отсутствуют
Получатель выписки:	Черменина Алена, от имени представляемого по доверенности: Комитет имущественных отношений Санкт-Петербурга

ТЕХНОЛОГ II КАТЕГОРИИ		Киньшакова Д.В.
(полное наименование должности)	(подпись)	(инициалы, фамилия)

М.П.

Выписка из Единого государственного реестра недвижимости об основных характеристиках и зарегистрированных правах на объект недвижимости

Сведения о зарегистрированных правах

Помещение			
(вид объекта недвижимости)			
Лист № ___ Раздела **2**	Всего листов раздела **2**: ___	Всего разделов: ___	Всего листов выписки: ___
13.11.2019 № 78/001/007/2019-22032			
Кадастровый номер:		**78:13:0732102:1364**	

1.	Правообладатель (правообладатели):	1.1.	Санкт-Петербург
2.	Вид, номер и дата государственной регистрации права:	2.1.	Собственность, № 78:13:0732102:1364-78/036/2019-1 от 24.07.2019
3.	Документы-основания:	3.1.	сведения не предоставляются
4.	Ограничение прав и обременение объекта недвижимости:	не зарегистрировано	
5.	Сведения о наличии решения об изъятии объекта недвижимости для государственных и муниципальных нужд:	данные отсутствуют	
6.	Сведения об осуществлении государственной регистрации прав без необходимого в силу закона согласия третьего лица, органа:	данные отсутствуют	

ТЕХНОЛОГ II КАТЕГОРИИ		Киньшакова Д.В.
(полное наименование должности)	(подпись)	(инициалы, фамилия)

М.П.

Выписка из Единого государственного реестра недвижимости об основных характеристиках и зарегистрированных правах на объект недвижимости

План расположения помещения, машино-места на этаже (плане этажа)

Помещение			
(вид объекта недвижимости)			
Лист № ___ Раздела **5**	Всего листов раздела **5**: ___	Всего разделов: ___	Всего листов выписки: ___
13.11.2019 № 78/001/007/2019-22032			
Кадастровый номер:		**78:13:0732102:1364**	

Номер этажа (этажей): Цокольный этаж № цокольный

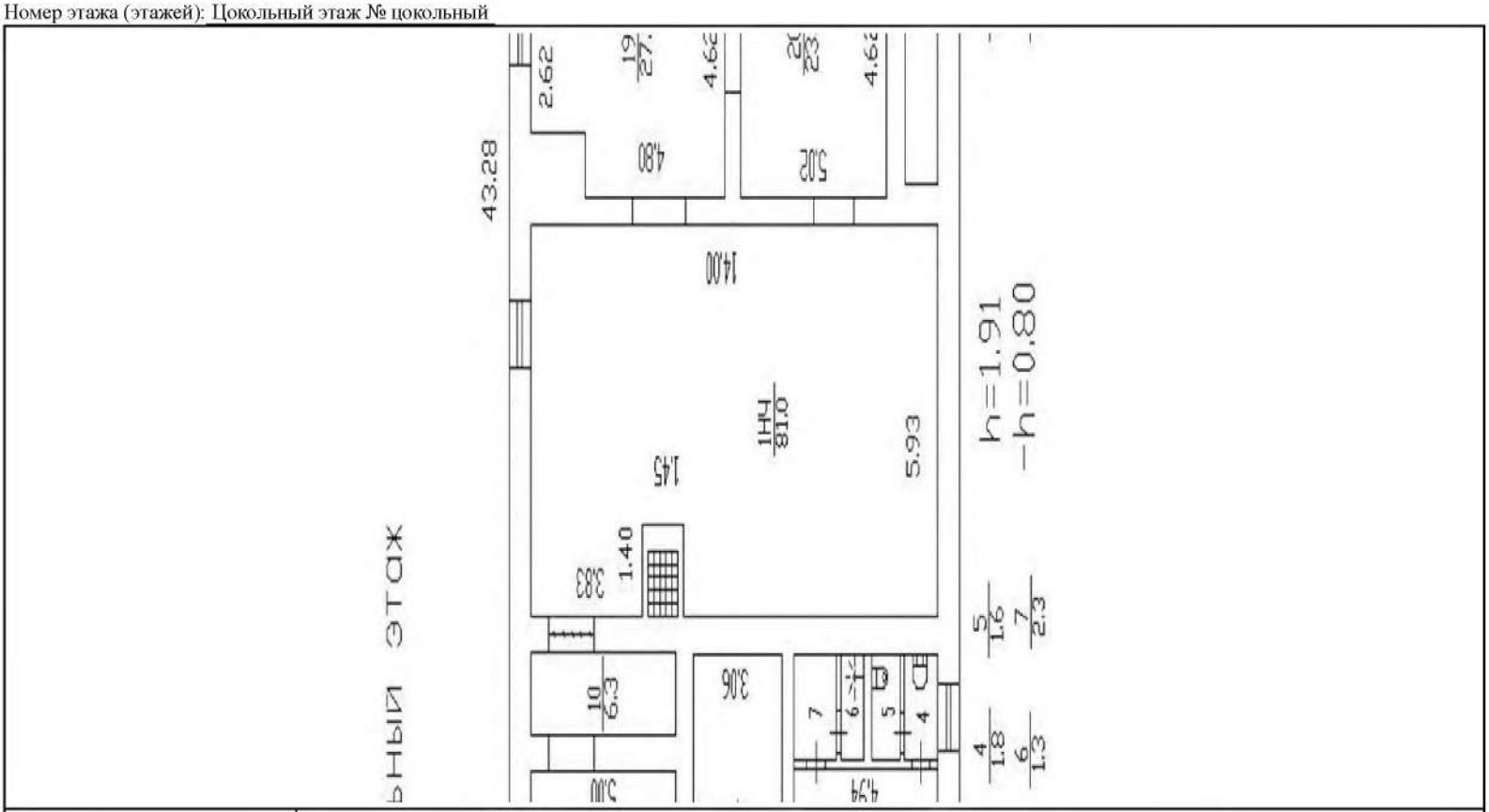

Масштаб 1:	данные отсутствуют

ТЕХНОЛОГ II КАТЕГОРИИ		Киньшакова Д.В.
(полное наименование должности)	(подпись)	(инициалы, фамилия)

М.П.

ФИЛИАЛ ФЕДЕРАЛЬНОГО ГОСУДАРСТВЕННОГО БЮДЖЕТНОГО УЧРЕЖДЕНИЯ "ФЕДЕРАЛЬНАЯ КАДАСТРОВАЯ ПАЛАТА ФЕДЕРАЛЬНОЙ СЛУЖБЫ ГОСУДАРСТВЕННОЙ РЕГИСТРАЦИИ, КАДАСТРА И КАРТОГРАФИИ" ПО САНКТ-ПЕТЕРБУРГУ

(полное наименование органа регистрации прав)

Раздел 1

Выписка из Единого государственного реестра недвижимости об основных характеристиках и зарегистрированных правах на объект недвижимости

Сведения об основных характеристиках объекта недвижимости

На основании запроса от 11.11.2019 г., поступившего на рассмотрение 11.11.2019 г., сообщаем, что согласно записям Единого государственного реестра недвижимости:

Помещение			
(вид объекта недвижимости)			
Лист № ___ Раздела **1**	Всего листов раздела **1**: ___	Всего разделов: ___	Всего листов выписки: ___
13.11.2019 № 78/001/007/2019-22317			
Кадастровый номер:		**78:13:0732102:1366**	

Номер кадастрового квартала:	78:13:0732102
Дата присвоения кадастрового номера:	14.09.2012
Ранее присвоенный государственный учетный номер:	Кадастровый номер: 78:7321Б:0:13:1002
Адрес:	Санкт-Петербург, ул Дубровская, д 5, литера А, пом 3-Н
Площадь, м²:	144.9
Наименование:	Нежилое помещение
Назначение:	Нежилое помещение
Номер этажа, на котором расположено помещение, машино-место:	Цокольный этаж № цокольный
Вид жилого помещения:	данные отсутствуют
Кадастровая стоимость (руб.):	641651.98
Кадастровые номера иных объектов недвижимости, в пределах которых расположен объект недвижимости:	78:13:0732102:1022
Виды разрешенного использования:	данные отсутствуют
Сведения об отнесении жилого помещения к определенному виду жилых помещений специализированного жилищного фонда, к жилым помещениям наемного дома социального использования или наемного дома коммерческого использования:	данные отсутствуют
Статус записи об объекте недвижимости):	Сведения об объекте недвижимости имеют статус "актуальные, ранее учтенные"
Особые отметки:	данные отсутствуют
Получатель выписки:	Черменина Алена, от имени представляемого по доверенности: Комитет имущественных отношений Санкт-Петербурга

ИНЖЕНЕР I КАТЕГОРИИ		Цветков М.В.
(полное наименование должности)	(подпись)	(инициалы, фамилия)

М.П.

Выписка из Единого государственного реестра недвижимости об основных характеристиках и зарегистрированных правах на объект недвижимости

Сведения о зарегистрированных правах

Помещение			
(вид объекта недвижимости)			
Лист № ___ Раздела **2**	Всего листов раздела **2**: ___	Всего разделов: ___	Всего листов выписки: ___
13.11.2019 № 78/001/007/2019-22317			
Кадастровый номер:		**78:13:0732102:1366**	

1.	Правообладатель (правообладатели):	1.1.	Санкт-Петербург
2.	Вид, номер и дата государственной регистрации права:	2.1.	Собственность, № 78:13:0732102:1366-78/036/2019-1 от 24.07.2019
3.	Документы-основания:	3.1.	сведения не предоставляются
4.	Ограничение прав и обременение объекта недвижимости:	не зарегистрировано	
5.	Сведения о наличии решения об изъятии объекта недвижимости для государственных и муниципальных нужд:	данные отсутствуют	
6.	Сведения об осуществлении государственной регистрации прав без необходимого в силу закона согласия третьего лица, органа:	данные отсутствуют	

ИНЖЕНЕР I КАТЕГОРИИ		Цветков М.В.
(полное наименование должности)	(подпись)	(инициалы, фамилия)

М.П.

Выписка из Единого государственного реестра недвижимости об основных характеристиках и зарегистрированных правах на объект недвижимости

План расположения помещения, машино-места на этаже (плане этажа)

Помещение			
(вид объекта недвижимости)			
Лист № ___ Раздела **5**	Всего листов раздела **5**: ___	Всего разделов: ___	Всего листов выписки: ___
13.11.2019 № 78/001/007/2019-22317			
Кадастровый номер:		**78:13:0732102:1366**	

Номер этажа (этажей): Цокольный этаж № цокольный

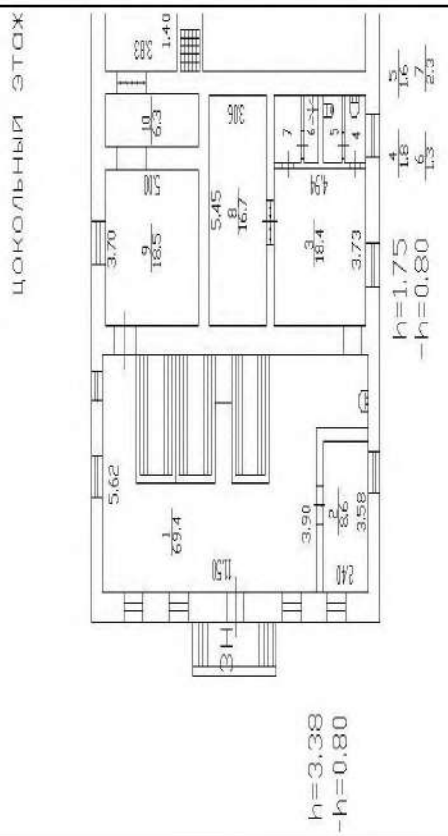

Масштаб 1:	данные отсутствуют

ИНЖЕНЕР I КАТЕГОРИИ		Цветков М.В.
(полное наименование должности)	(подпись)	(инициалы, фамилия)

М.П.

ФИЛИАЛ ФЕДЕРАЛЬНОГО ГОСУДАРСТВЕННОГО БЮДЖЕТНОГО УЧРЕЖДЕНИЯ "ФЕДЕРАЛЬНАЯ КАДАСТРОВАЯ ПАЛАТА ФЕДЕРАЛЬНОЙ СЛУЖБЫ ГОСУДАРСТВЕННОЙ РЕГИСТРАЦИИ, КАДАСТРА И КАРТОГРАФИИ" ПО САНКТ-ПЕТЕРБУРГУ

(полное наименование органа регистрации прав)

Раздел 1

Выписка из Единого государственного реестра недвижимости об основных характеристиках и зарегистрированных правах на объект недвижимости

Сведения об основных характеристиках объекта недвижимости

На основании запроса от 05.11.2019 г., поступившего на рассмотрение 05.11.2019 г., сообщаем, что согласно записям Единого государственного реестра недвижимости:

Помещение			
(вид объекта недвижимости)			
Лист № ___ Раздела **1**	Всего листов раздела **1**: ___	Всего разделов: ___	Всего листов выписки: ___
07.11.2019 № 78/001/007/2019-17626			
Кадастровый номер:		**78:13:0732102:1363**	

Номер кадастрового квартала:	78:13:0732102
Дата присвоения кадастрового номера:	14.09.2012
Ранее присвоенный государственный учетный номер:	Кадастровый номер: 78:7321Б:0:13:2001
Адрес:	Санкт-Петербург, ул Дубровская, д 5, литера А, кв 1-С
Площадь, м²:	1535.7
Наименование:	Жилое помещение
Назначение:	Жилое помещение
Номер этажа, на котором расположено помещение, машино-место:	Этаж № 1, Этаж № 3, Цокольный этаж № цокольный, Этаж № 2
Вид жилого помещения:	данные отсутствуют
Кадастровая стоимость (руб.):	6800448.17
Кадастровые номера иных объектов недвижимости, в пределах которых расположен объект недвижимости:	78:13:0732102:1022
Виды разрешенного использования:	данные отсутствуют
Сведения об отнесении жилого помещения к определенному виду жилых помещений специализированного жилищного фонда, к жилым помещениям наемного дома социального использования или наемного дома коммерческого использования:	данные отсутствуют
Статус записи об объекте недвижимости):	Сведения об объекте недвижимости имеют статус "актуальные, ранее учтенные"
Особые отметки:	данные отсутствуют
Получатель выписки:	Миль Татьяна, от имени представляемого по доверенности: Комитет имущественных отношений Санкт-Петербурга

ИНЖЕНЕР I КАТЕГОРИИ		Цветков М.В.
(полное наименование должности)	(подпись)	(инициалы, фамилия)

М.П.

Выписка из Единого государственного реестра недвижимости об основных характеристиках и зарегистрированных правах на объект недвижимости

Сведения о зарегистрированных правах

Помещение			
(вид объекта недвижимости)			
Лист № ___ Раздела **2**	Всего листов раздела **2**: ___	Всего разделов: ___	Всего листов выписки: ___
07.11.2019 № 78/001/007/2019-17626			
Кадастровый номер:		**78:13:0732102:1363**	

1.	Правообладатель (правообладатели):	1.1.	Санкт-Петербург
2.	Вид, номер и дата государственной регистрации права:	2.1.	Собственность, № 78:13:0732102:1363-78/036/2018-1 от 06.02.2018
3.	Документы-основания:	3.1.	сведения не предоставляются
4.	Ограничение прав и обременение объекта недвижимости:		не зарегистрировано
5.	Сведения о наличии решения об изъятии объекта недвижимости для государственных и муниципальных нужд:		данные отсутствуют
6.	Сведения об осуществлении государственной регистрации прав без необходимого в силу закона согласия третьего лица, органа:		данные отсутствуют

ИНЖЕНЕР I КАТЕГОРИИ		Цветков М.В.
(полное наименование должности)	(подпись)	(инициалы, фамилия)

М.П.

Выписка из Единого государственного реестра недвижимости об основных характеристиках и зарегистрированных правах на объект недвижимости

План расположения помещения, машино-места на этаже (плане этажа)

Помещение			
(вид объекта недвижимости)			
Лист № ___ Раздела **5**	Всего листов раздела **5**: ___	Всего разделов: ___	Всего листов выписки: ___
07.11.2019 № 78/001/007/2019-17626			
Кадастровый номер:		**78:13:0732102:1363**	

Номер этажа (этажей): Этаж № 1

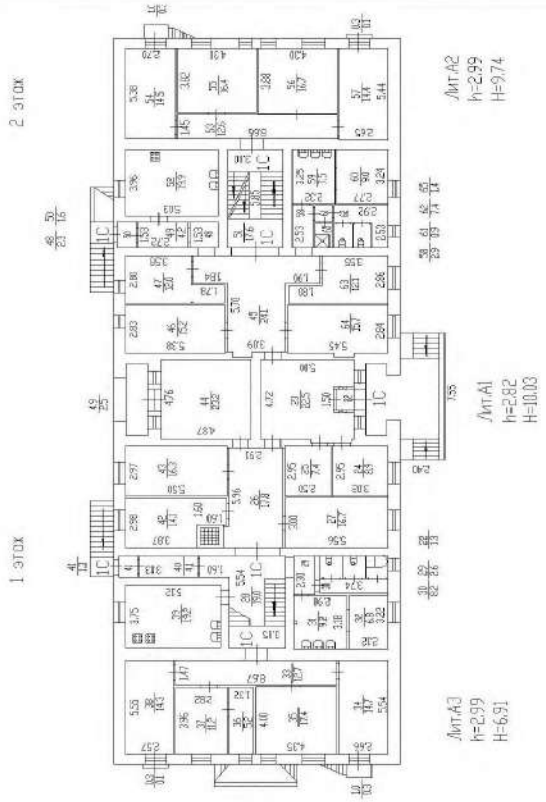

Масштаб 1:	данные отсутствуют

ИНЖЕНЕР I КАТЕГОРИИ		Цвстков М.В.
(полное наименование должности)	(подпись)	(инициалы, фамилия)

М.П.

Выписка из Единого государственного реестра недвижимости об основных характеристиках и зарегистрированных правах на объект недвижимости

План расположения помещения, машино-места на этаже (плане этажа)

Помещение			
(вид объекта недвижимости)			
Лист № ___ Раздела **5**	Всего листов раздела **5**: ___	Всего разделов: ___	Всего листов выписки: ___
07.11.2019 № 78/001/007/2019-17626			
Кадастровый номер:		**78:13:0732102:1363**	

Номер этажа (этажей): Этаж № 3

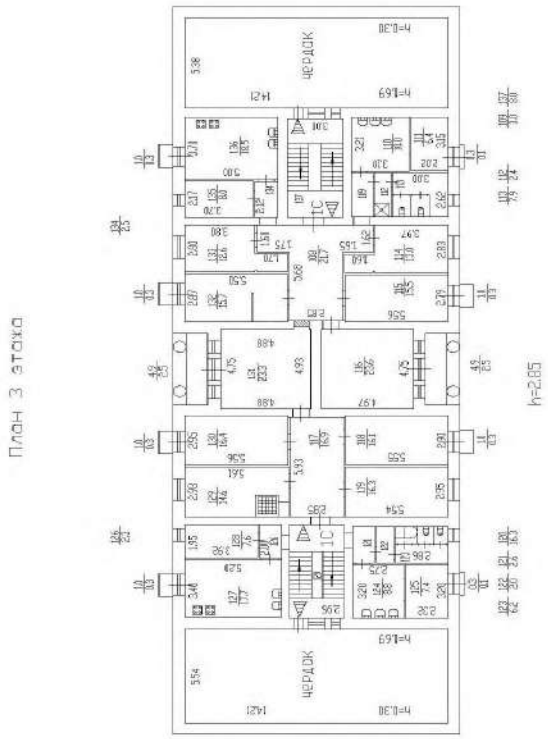

Масштаб 1:	данные отсутствуют

ИНЖЕНЕР I КАТЕГОРИИ		Цвстков М.В.
(полное наименование должности)	(подпись)	(инициалы, фамилия)

М.П.

Выписка из Единого государственного реестра недвижимости об основных характеристиках и зарегистрированных правах на объект недвижимости

План расположения помещения, машино-места на этаже (плане этажа)

Помещение			
(вид объекта недвижимости)			
Лист № ___ Раздела **5**	Всего листов раздела **5**: ___	Всего разделов: ___	Всего листов выписки: ___
07.11.2019 № 78/001/007/2019-17626			
Кадастровый номер:		**78:13:0732102:1363**	

Номер этажа (этажей): Цокольный этаж № цокольный

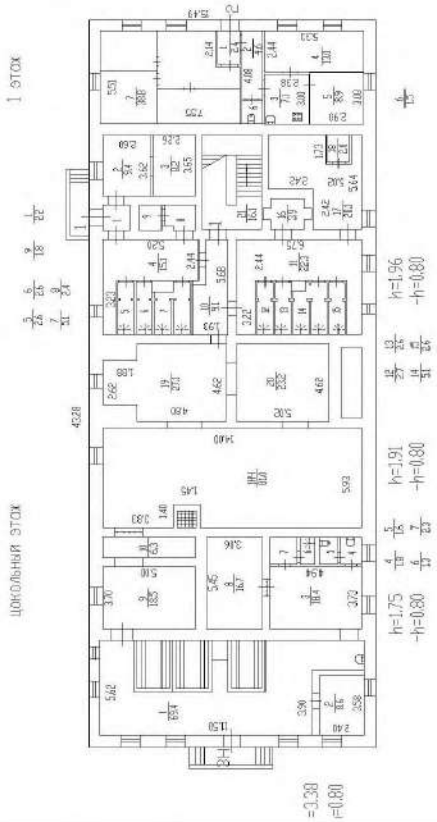

Масштаб 1:	данные отсутствуют

ИНЖЕНЕР I КАТЕГОРИИ		Цвстков М.В.
(полное наименование должности)	(подпись)	(инициалы, фамилия)

М.П.

Выписка из Единого государственного реестра недвижимости об основных характеристиках и зарегистрированных правах на объект недвижимости

План расположения помещения, машино-места на этаже (плане этажа)

Помещение			
(вид объекта недвижимости)			
Лист № ___ Раздела **5**	Всего листов раздела **5**: ___	Всего разделов: ___	Всего листов выписки: ___
07.11.2019 № 78/001/007/2019-17626			
Кадастровый номер:		**78:13:0732102:1363**	

Номер этажа (этажей): Этаж № 2

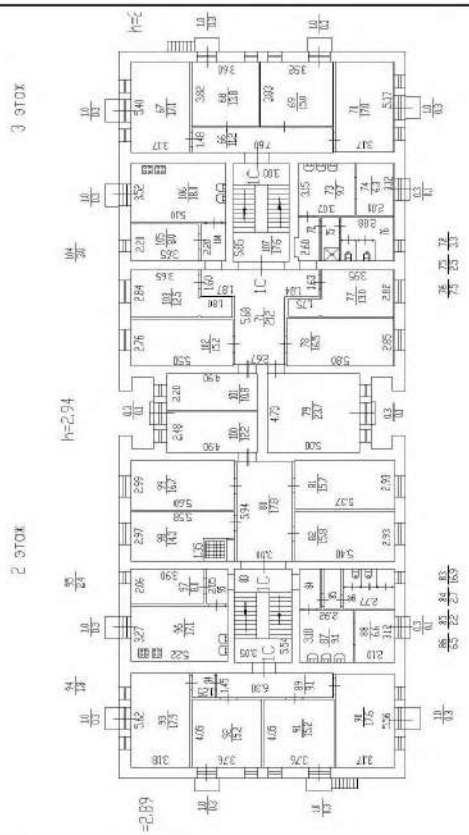

Масштаб 1:	данные отсутствуют

ИНЖЕНЕР I КАТЕГОРИИ		Цвстков М.В.
(полное наименование должности)	(подпись)	(инициалы, фамилия)

М.П.

ФИЛИАЛ ФЕДЕРАЛЬНОГО ГОСУДАРСТВЕННОГО БЮДЖЕТНОГО УЧРЕЖДЕНИЯ "ФЕДЕРАЛЬНАЯ КАДАСТРОВАЯ ПАЛАТА ФЕДЕРАЛЬНОЙ СЛУЖБЫ ГОСУДАРСТВЕННОЙ РЕГИСТРАЦИИ, КАДАСТРА И КАРТОГРАФИИ" ПО САНКТ-ПЕТЕРБУРГУ

(полное наименование органа регистрации прав)

Раздел 1

Выписка из Единого государственного реестра недвижимости об основных характеристиках и зарегистрированных правах на объект недвижимости

Сведения об основных характеристиках объекта недвижимости

На основании запроса от 05.11.2019 г., поступившего на рассмотрение 05.11.2019 г., сообщаем, что согласно записям Единого государственного реестра недвижимости:

Помещение			
(вид объекта недвижимости)			
Лист № ___ Раздела **1**	Всего листов раздела **1**: ___	Всего разделов: ___	Всего листов выписки: ___
07.11.2019 № 78/001/007/2019-17639			
Кадастровый номер:		**78:13:0732102:1365**	

Номер кадастрового квартала:	78:13:0732102
Дата присвоения кадастрового номера:	14.09.2012
Ранее присвоенный государственный учетный номер:	Кадастровый номер: 78:7321Б:0:13:2002
Адрес:	Санкт-Петербург, ул Дубровская, д 5, литера А, кв 2-С
Площадь, м²:	76.3
Наименование:	Жилое помещение
Назначение:	Жилое помещение
Номер этажа, на котором расположено помещение, машино-место:	Этаж № 1
Вид жилого помещения:	данные отсутствуют
Кадастровая стоимость (руб.):	337874.71
Кадастровые номера иных объектов недвижимости, в пределах которых расположен объект недвижимости:	78:13:0732102:1022
Виды разрешенного использования:	данные отсутствуют
Сведения об отнесении жилого помещения к определенному виду жилых помещений специализированного жилищного фонда, к жилым помещениям наемного дома социального использования или наемного дома коммерческого использования:	данные отсутствуют
Статус записи об объекте недвижимости):	Сведения об объекте недвижимости имеют статус "актуальные, ранее учтенные"
Особые отметки:	данные отсутствуют
Получатель выписки:	Миль Татьяна, от имени представляемого по доверенности: Комитет имущественных отношений Санкт-Петербурга

ИНЖЕНЕР I КАТЕГОРИИ		Цветков М.В.
(полное наименование должности)	(подпись)	(инициалы, фамилия)

М.П.

Выписка из Единого государственного реестра недвижимости об основных характеристиках и зарегистрированных правах на объект недвижимости

Сведения о зарегистрированных правах

Помещение			
(вид объекта недвижимости)			
Лист № ___ Раздела **2**	Всего листов раздела **2**: ___	Всего разделов: ___	Всего листов выписки: ___
07.11.2019 № 78/001/007/2019-17639			
Кадастровый номер:		**78:13:0732102:1365**	

1.	Правообладатель (правообладатели):	1.1.	Санкт-Петербург
2.	Вид, номер и дата государственной регистрации права:	2.1.	Собственность, № 78:13:0732102:1365-78/036/2018-1 от 06.02.2018
3.	Документы-основания:	3.1.	сведения не предоставляются
4.	Ограничение прав и обременение объекта недвижимости:	не зарегистрировано	
5.	Сведения о наличии решения об изъятии объекта недвижимости для государственных и муниципальных нужд:	данные отсутствуют	
6.	Сведения об осуществлении государственной регистрации прав без необходимого в силу закона согласия третьего лица, органа:	данные отсутствуют	

ИНЖЕНЕР I КАТЕГОРИИ		Цветков М.В.
(полное наименование должности)	(подпись)	(инициалы, фамилия)

М.П.

Выписка из Единого государственного реестра недвижимости об основных характеристиках и зарегистрированных правах на объект недвижимости

План расположения помещения, машино-места на этаже (плане этажа)

Помещение			
(вид объекта недвижимости)			
Лист № ___ Раздела **5**	Всего листов раздела **5**: ___	Всего разделов: ___	Всего листов выписки: ___
07.11.2019 № 78/001/007/2019-17639			
Кадастровый номер:		**78:13:0732102:1365**	

Номер этажа (этажей): Этаж № 1

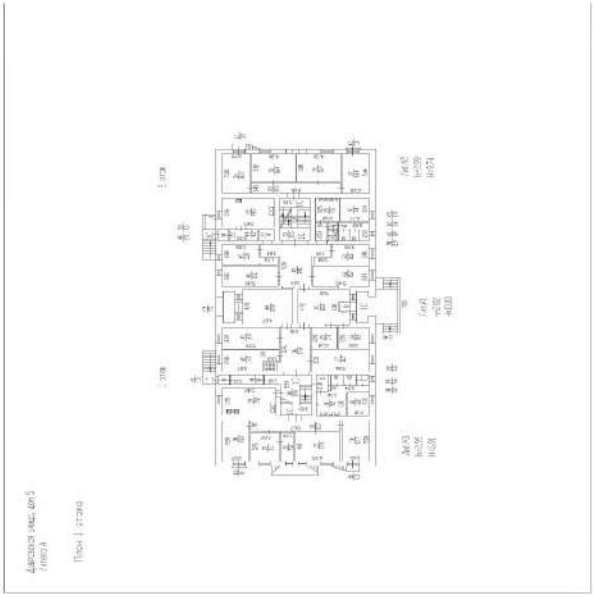

Масштаб 1:	данные отсутствуют

ИНЖЕНЕР I КАТЕГОРИИ		Цветков М.В.
(полное наименование должности)	(подпись)	(инициалы, фамилия)

М.П.

КГИОП СПб
№ 01-25-13453/19-0-1
от 03.07.2019

ПРАВИТЕЛЬСТВО САНКТ-ПЕТЕРБУРГА

КОМИТЕТ ПО ГОСУДАРСТВЕННОМУ КОНТРОЛЮ, ИСПОЛЬЗОВАНИЮ И ОХРАНЕ ПАМЯТНИКОВ ИСТОРИИ И КУЛЬТУРЫ

пл. Ломоносова, д.1, Санкт-Петербург, 191023
Тел. (812) 315-43-03, (812) 571-64-31, факс (812) 710-42-45
e-mail: kgiop@gov.spb.ru
http://www.gov.spb.ru

ОКПО 00086941 ОКОГУ 2300231 ОГРН 1037843025527
ИНН/КПП 7832000069/784001001

Начальнику Управления приватизации и арендных отношений СПб ГКУ "Имущество Санкт-Петербурга"

Ворохобиной О.А.

03 ИЮЛ 2019 № 01-25-13453/19-0-1
На № 43873-13/19 от 19.06.2019

Рег. № 01-25-13453/19-0-0 от 26.06.2019

Комитет по государственному контролю, использованию и охране памятников истории и культуры сообщает, что объект по адресу: **192102, г.Санкт-Петербург, Дубровская улица, дом 5, литера А** не относится к числу объектов (выявленных объектов) культурного наследия.

Объект расположен вне границ зон охраны и защитных зон объектов культурного наследия на территории Санкт-Петербурга.

Начальник отдела информации об объектах культурного наследия и режимах зон охраны — Коробкова Е.В.

ГКУ «Имущество СПб» Вх. № 50400-13/19 05. 07. 2019

Иванов С.Е. (812)315-50-15

ПРАВИТЕЛЬСТВО САНКТ-ПЕТЕРБУРГА

КОМИТЕТ ПО ГОСУДАРСТВЕННОМУ КОНТРОЛЮ, ИСПОЛЬЗОВАНИЮ И ОХРАНЕ ПАМЯТНИКОВ ИСТОРИИ И КУЛЬТУРЫ (КГИОП)

пл. Ломоносова, д. 1, Санкт-Петербург, 191023
Тел. (812) 315-43-03, (812) 571-64-31, Факс (812) 710-42-45
E-mail: kgiop@gov.spb.ru
https://www.gov.spb.ru, http://kgiop.ru

№
№01-25-28066/19-0-1 от 18.12.2019
На № 86353-13/19 от 29.11.2019
Вх. № 01-25-28066/19-0-0 от 29.11.2019

СПб ГКУ «Имущество Санкт-Петербурга»

ул. Новгородская, д. 20, лит. А,
пом. 2-Н
Санкт-Петербург, 191124

КГИОП на Ваш запрос предоставить информацию в отношении здания, расположенного по адресу: Санкт-Петербург, Дубровская ул., дом 5, лит. А (далее – здание), а также о возможности и условиях его сноса, сообщает следующее.

Рассматриваемое здание не является объектом (выявленным объектом) культурного наследия и расположено вне границ территорий объектов (выявленных объектов) культурного наследия. Здание не примыкает к объектам (выявленным объектам) культурного наследия.

Согласно Закону Санкт-Петербурга от 19.01.2009 № 820 7 (ред. 07.07.2016) «О границах объединенных зон охраны объектов культурного наследия, расположенных на территории Санкт-Петербурга, режимах использования земель и требованиях к градостроительным регламентам в границах указанных зон» здание расположено вне зон охраны объектов культурного наследия.

Согласно ст. 34.1 Федерального закона от 25.06.2002 № 73-ФЗ «Об объектах культурного наследия (памятниках истории и культуры) народов Российской Федерации» (в ред. от 05.04.2016) здание расположено вне границ защитных зон объектов культурного наследия.

Вопросы о возможности и условиях сноса зданий, не являющихся объектами (выявленными объектами) культурного наследия и расположенных вне границ территорий объектов (выявленных объектов) культурного наследия и вне зон охраны объектов культурного наследия, не относятся к компетенции КГИОП.

Начальник Управления зон охраны объектов культурного наследия **Е.А. Козырева**

Герега А.М., (812) 315 50 12

ДОКУМЕНТ ПОДПИСАН ЭЛЕКТРОННОЙ ПОДПИСЬЮ
Сертификат 0765C4998E9C85ADEA11C00AAFABED09
Владелец **Козырева Екатерина Андреевна**
Действителен с 19.11.2019 по 19.11.2020

ПРАВИТЕЛЬСТВО САНКТ-ПЕТЕРБУРГА

КОМИТЕТ ПО ГРАДОСТРОИТЕЛЬСТВУ И АРХИТЕКТУРЕ

пл. Ломоносова, д. 2, Санкт-Петербург, 191023
Тел.: (812) 576-16-00 Факс: (812) 710-48-03
E-mail: kga@kga.gov.spb.ru Сайт: http://www.kgainfo.spb.ru

№01-21-5-23281/20 от 06.07.2020

На № _04-07-13726/20-0-0_ от _30.06.2020_

Санкт-Петербургское государственное казенное учреждение «Имущество Санкт-Петербурга» Комитета имущественных отношений Санкт-Петербурга

Администрация Фрунзенского района Санкт-Петербурга

В соответствии с распоряжением КУГИ от 03.08.2006 № 233-р

1. Содержание запроса:

   О предоставлении информации о наличии градостроительной документации, предполагающей иные способы распоряжения Объектом (в том числе его уничтожение) в соответствии с распоряжением от 03.08.2006 № 233-р «Об организации взаимодействия структурных подразделений Комитета имущественных отношений Санкт-Петербурга и Санкт-Петербургского государственного казенного учреждения «Имущество Санкт-Петербурга» при подготовке решений об условиях приватизации (продажи) объектов недвижимости».

2. Адрес(а) объекта(ов) по запросу:

   Санкт-Петербург,улица Дубровская, д. 5, литера А, кадастровый номер 78:13:0732102:1022.

3. Функциональная(ые) зона(ы) в соответствии с Законом СПб от 22.12.2005 № 728-99 "О Генеральном плане Санкт-Петербурга" (в редакции Закона СПб от 19.12.2018 № 763-161):

   Д - Зона всех видов общественно-деловой застройки с включением объектов жилой застройки и объектов инженерной инфраструктуры, связанных с обслуживанием данной зоны.

4. Территориальная(ые) зона(ы) в соответствии с постановлением Правительства Санкт-Петербурга от 21.06.2016 № 524 «О Правилах землепользования и застройки Санкт-Петербурга» (в редакции постановления Правительства Санкт-Петербурга от 17.02.2020 № 82 (далее - Правила)):

   ТД1-1_1 - Общественно-деловая подзона объектов многофункциональной общественно-деловой застройки и жилых домов, расположенных на территории исторически сложившихся районов Санкт-Петербурга с включением объектов инженерной инфраструктуры.

Подписано ЭП
Семенов С.А.
Начальник Управления
Сертификат № 3193DC0058AB69B24441DD1C6E721150
Дата подписания: 06.07.2020 08:58

5. Наличие объектов и территорий культурного наследия:

Вне границ объединенных зон охраны объектов культурного наследия. Объекты культурного наследия не выявлены.

---

6. Градостроительная документация по планировке территории – проект детальной планировки (далее - ПДП), проект планировки и межевания (далее - ППТ и ПМ):

ПДП в отношении территории, в границах которой расположен рассматриваемый участок, не разрабатывался и не утверждался.

Распоряжение от 24.09.2018 № 211-364 о подготовке документации по планировке территории (далее – ППТ), ограниченной ул. Салова, Волковским пр., Мгинской ул., ул. Самойловой во Фрунзенском районе.

Материалы II этапа ППТ согласованы заключением Комитета от 30.08.2019 № 01-21-2-31604/19. В соответствии с разрабатываемой градостроительной документацией испрашиваемый земельный участок площадью 2095 кв.м учтен как образуемый (ОЗУ-8) с видом разрешенного использования – среднеэтажная жилая застройка (код 2.5).

Публичные слушания по разработанной документации были проведены администрацией Фрунзенского района Санкт-Петербурга в период с 06.02.2020 по 11.03.2020. В настоящее время осуществляется процедура утверждения вышеуказанной документации Правительством Санкт-Петербурга в соответствии с требованиями Регламента Правительства Санкт-Петербурга, утвержденного постановлением Правительства Санкт-Петербурга от 16.12.2003 № 100.

---

7. Закон СПб от 08.10.2007 № 430-85 «О зеленых насаждениях общего пользования» (ред. от 15.03.2019, с изм. от 28.03.2019):

Участок отсутствует в Перечне зеленых насаждений общего пользования городского значения, в Перечне зеленых насаждений общего пользования местного значения и в Перечне территорий зеленых насаждений общего пользования резерва озеленения, указанных в приложениях 1, 4 и 7 к Закону.

---

8. Наличие иных градостроительных ограничений:

Отсутствуют.

---

9. Дополнительная информация:

Согласно сведениям Федеральной кадастровой палаты рассматриваемый объект недвижимости расположен в границах земельного участка прошедшего государственный кадастровый учет, присвоен кадастровый номер 78:38:0011224:167, площадь участка 2139 кв.м, вид разрешенного использования – Малоэтажная многоквартирная жилая застройка.

Получение разрешений на условно разрешенный вид использования земельного участка или объекта капитального строительства (в случае необходимости) осуществляется в соответствии с постановлением Правительства Санкт-Петербурга от 28.04.2009 №480 по заявлению правообладателя земельного участка в Комиссию по землепользованию и застройке Санкт-Петербурга.

ЗАКЛЮЧЕНИЕ:

Виды разрешенного использования земельного участка и объекта (объектов) капитального строительства установлены градостроительным регламентом указанной территориальной зоны.

Приложение:
Схема с ориентировочными границами земельного участка М 1:2000 - 1 л. в 1 экз.

Временно исполняющий
обязанности первого заместителя
председателя Комитета **С.А. Семенов**

Куличенко Алена Дмитриевна
т.242-33 43

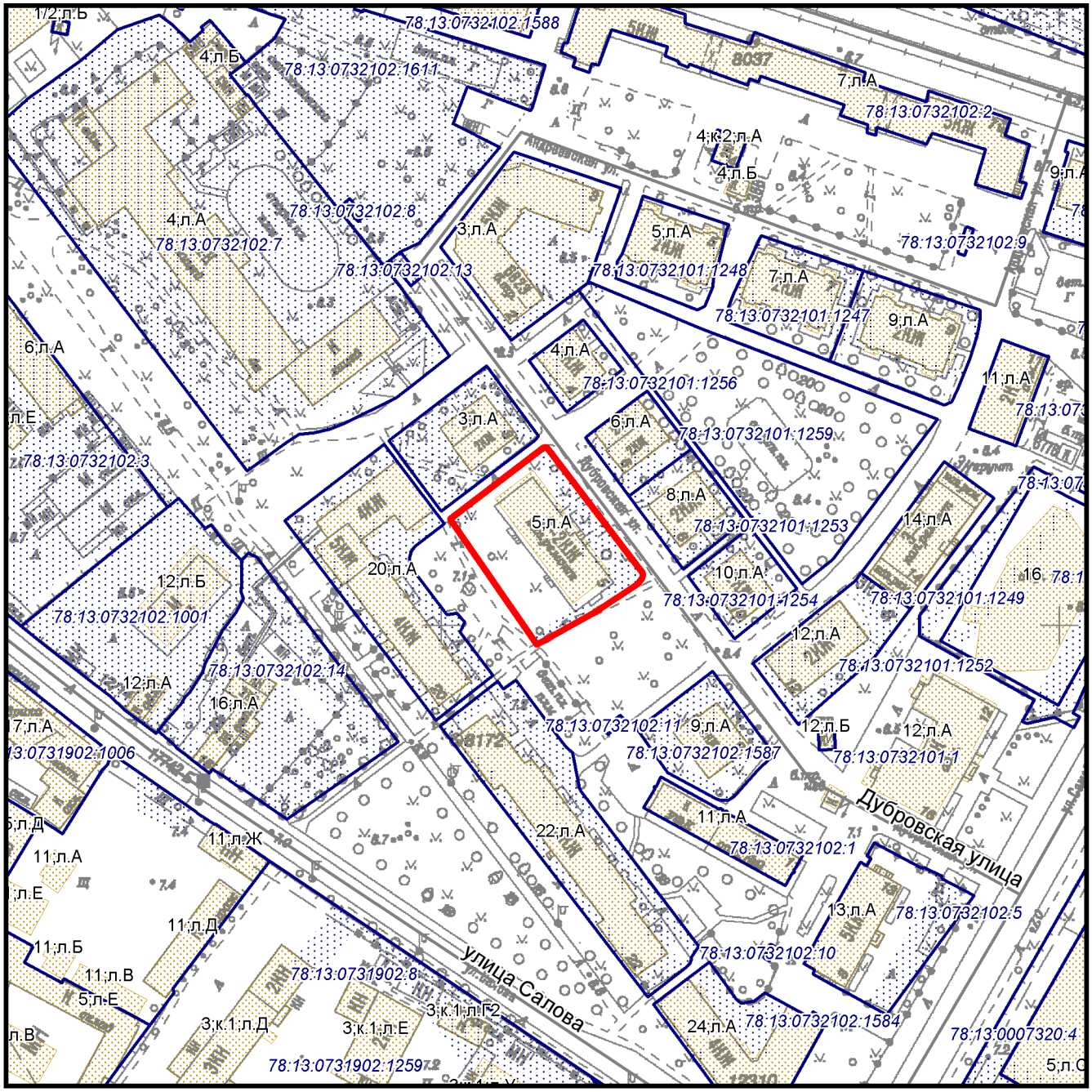

- ориентировочные границы

Схема земельного участка по адресу: Санкт-Петербург,улица Дубровская, д. 5, литера А, кадастровый номер 78:13:0732102:1022.

М 1:2000
2330-05,2330-09

МЧС РОССИИ

**ГЛАВНОЕ УПРАВЛЕНИЕ
МИНИСТЕРСТВА РОССИЙСКОЙ ФЕДЕРАЦИИ
ПО ДЕЛАМ ГРАЖДАНСКОЙ ОБОРОНЫ,
ЧРЕЗВЫЧАЙНЫМ СИТУАЦИЯМ И ЛИКВИДАЦИИ
ПОСЛЕДСТВИЙ СТИХИЙНЫХ БЕДСТВИЙ
ПО Г. САНКТ-ПЕТЕРБУРГУ**

**(Главное управление МЧС России
по г. Санкт-Петербургу)**

наб. р. Мойки, 85, г. Санкт-Петербург, 190000
тел. (812) 718-25-05, факс (812) 571-53-34

08.05. 2019 № 6773-5-1-2

На № 3071/19 от 12.04.2019
№ 3102/19 от 15.04.2019
№ 3200/19 от 17.04.2019
№ 3199/19 от 17.04.2019
№ 3201/19 от 17.04.2019

О предоставлении учетных данных

Финансовому директору-главному
бухгалтеру АО «Фонд имущества
Санкт-Петербурга»
Комитета имущественных отношений
Правительства Санкт-Петербурга

А.Г. Коробниченко

Гривцова пер., д. 5
Санкт-Петербург, 190000

На Ваш запрос сообщаю, что по учетным данным Главного управления МЧС России по Санкт-Петербургу объекты недвижимости, расположенные по адресам:

7025 Санкт-Петербург, Санкт-Петербургское шоссе, д. 47а, лит. Р;
17224 Санкт-Петербург, г. Красное Село, пос. Хвойный, д. 81, лит. А;
2566 Санкт-Петербург, Большой Сампсониевский пр., д. 108, лит. А, пом. 20-Н (1 этаж);
2498 Санкт-Петербург, ул. Дубровская, д. 5, лит. А;
11159 Санкт-Петербург, г. Петергоф, ул. Беловой, д. 1б, лит. А, Б;
13768 Санкт-Петербург, Караваевская ул., д. 45, к. 2, лит. А

не являются объектами гражданской обороны.

И.о. заместителя начальника Главного управления
(по защите, мониторингу и предупреждению ЧС)-
начальника управления гражданской защиты Р.В. Куликов

Красавцев Р.А.
247-09-89

Реестровый номер
Р6
АО «Фонд имущества Санкт-Петербурга»

АО "Фонд имущества Санкт-Петербурга"
190000, пер. Гривцова, 5
Вх. № 6636 Дата 17 05 19
Канцелярия 331-35-49

ПРАВИТЕЛЬСТВО САНКТ-ПЕТЕРБУРГА
ЖИЛИЩНЫЙ КОМИТЕТ
Санкт-Петербургское
государственное бюджетное учреждение
«Дирекция по управлению объектами государственного жилищного фонда Санкт-Петербурга»
ул. Достоевского, д.6, Санкт-Петербург, 191002
Тел.: (812) 712-37-61, Факс: (812) 404-60-63
E-mail: info@gosfondspb.ru
http://gosfondspb.ru

ОКПО 47920512 ОКОГУ 2300230 ОГРН 1037843012778
ИНН/КПП 7825106561/784001001

13.11.2019 № 899/19-1Е

На № 8010-36/19 от 08.11.2019

Начальнику Управления приватизации
и арендных отношений
СПб ГКУ «Имущество Санкт-Петербурга»

Ворохобиной О.А.

Уважаемая Ольга Анатольевна!

Санкт-Петербургское государственное бюджетное учреждение «Дирекция по управлению объектами государственного жилищного фонда Санкт-Петербурга» (далее – Учреждение) в ответ на Ваше обращение от 09.11.2019 № 8010-36/19 по вопросу наличия (отсутствия) в здании по адресу: Дубровская ул., д. 5, литера А (далее – Здание) инженерной инфраструктуры, сообщает следующее.

Распоряжением администрации Фрунзенского района Санкт-Петербурга от 22.10.2009 № 1701-р Здание признано аварийным и подлежащим сносу.

В 2012 году все жилые помещения Здания расселены, граждане сняты с регистрационного учета и Учреждением проведены работы по консервации здания.
Действующих объектов инженерной инфраструктуры Здания и транзитных инженерных сетей, обеспечивающих другие здания, нет.

Учреждением расторгнут договор по электроснабжению Здания.

В настоящее время Здание отключено от ресурсоснабжения (водоснабжение, водоотведение, теплоснабжение) без прекращения договорных отношений с ГУП «ТЭК СПб» и ГУП «Водоканал СПб». Водомерный узел находится в эксплуатационной ответственности и балансовой принадлежности ГУП «Водоканал СПб».

Одновременно сообщаем, что в подвале Здания находится не демонтированное оборудование ГУП «ТЭК СПб» - котлы «Универсал-6» в количестве трех штук.

С уважением,

Заместитель директора Н.М. Дикусар

Зорин В.Г.
Царькова Н.И.
В.В.Вуйчик
404-60-65

СПб ГКУ «Имущество Санкт-Петербурга»
14.11.2019
88674-39/19

ГАЗОРАСПРЕДЕЛИТЕЛЬНАЯ ОРГАНИЗАЦИЯ
ПЕТЕРБУРГГАЗ
Общество с ограниченной ответственностью

ПРОИЗВОДСТВЕННО-ЭКСПЛУАТАЦИОННОЕ УПРАВЛЕНИЕ № 1

Лиговский проспект, дом 124
Санкт-Петербург, 191119
Тел. (812) 320-39-98, факс (812) 331-19-50

Санкт-Петербургское государственное казенное учреждение "Имущество Санкт-Петербурга"
Начальнику Управления приватизации и арендных отношений

О.А. Ворохобиной

30.03.2020 № 01/0536-20
на № 04-26-6753/20-0-0 от 03.03.2020

О предоставлении информации

В ответ на Ваш запрос Производственно-эксплуатационное управление № 1 «ПетербургГаз» сообщает, что здание по адресу: Санкт-Петербург, ул. Дубровская, д.5, литера А 05.07.2017 года **временно отключено** от газоснабжения методом установки металлической заглушки во фланцевое соединение крана КШИ-100 на выходе газопровода низкого давления из земли.

Просим после торгов известить собственника здания, о необходимости связаться с «ПетербургГаз» для восстановления газоснабжения или полного отказа от него.

Начальник производственно-эксплуатационного управления № 1 **В.В.Степанеев**

А.В.Богданова
+7 (812) 331 24 42, доб. 7139

СПб ГКУ "Имущество СПб"
№ 04-15-18039/20-0-0
от 01.04.2020
2 000003 296712

ПРАВИТЕЛЬСТВО САНКТ-ПЕТЕРБУРГА
Комитет по энергетике и инженерному обеспечению
Государственное унитарное предприятие «Топливно-энергетический комплекс Санкт-Петербурга» (ГУП «ТЭК СПб»)
ул. Малая Морская, д. 12, литер А, Санкт-Петербург, 190000, Россия, тел.: (812) 494-86-68, факс: (812) 314-53-54,
e-mail: info@gptek.spb.ru, www.gptek.spb.ru,
ОКПО 03323755, ОГРН 1027810310274, ИНН/КПП 7830001028/783801001

25.03.2020 № 07-14/13323

На №_____ от _____

Директору СПб ГКУ «Имущество Санкт-Петербурга»

Ефремову Ю.М.

ул. Новгородская, д. 20, лит. А,
пом. 2-Н, Санкт-Петербург, 191124

О предоставлении информации

Уважаемый Юрий Михайлович!

Рассмотрев обращение СПб ГКУ «Имущество Санкт-Петербурга» от 03.03.2020 № 04-10-6751/20-0-0 по вопросу предоставления информации о наличии (отсутствии) оборудования, транзитных инженерных сетей в здании по адресу: Санкт-Петербург, ул. Дубровская, д. 5, лит. А сообщаем, что в границах помещения 1Н (подвал) указанного здания проходит тепловая сеть 2 Ду 50мм, закрепленная на праве хозяйственного ведения за ГУП «ТЭК СПб» и учтенная на балансовом учете предприятия в категории «Движимое имущество».

Заместитель генерального директора
по правовым и корпоративным вопросам Д.М. Карпин

СПб ГКУ "Имущество СПб"
№ 04-10-18257/20-0-0
от 06.04.2020

Туманов Е.А.
(812) 494-87-62

Поэтажный план литеры А по Дубровской улице, дом 5

План цокольного этажа

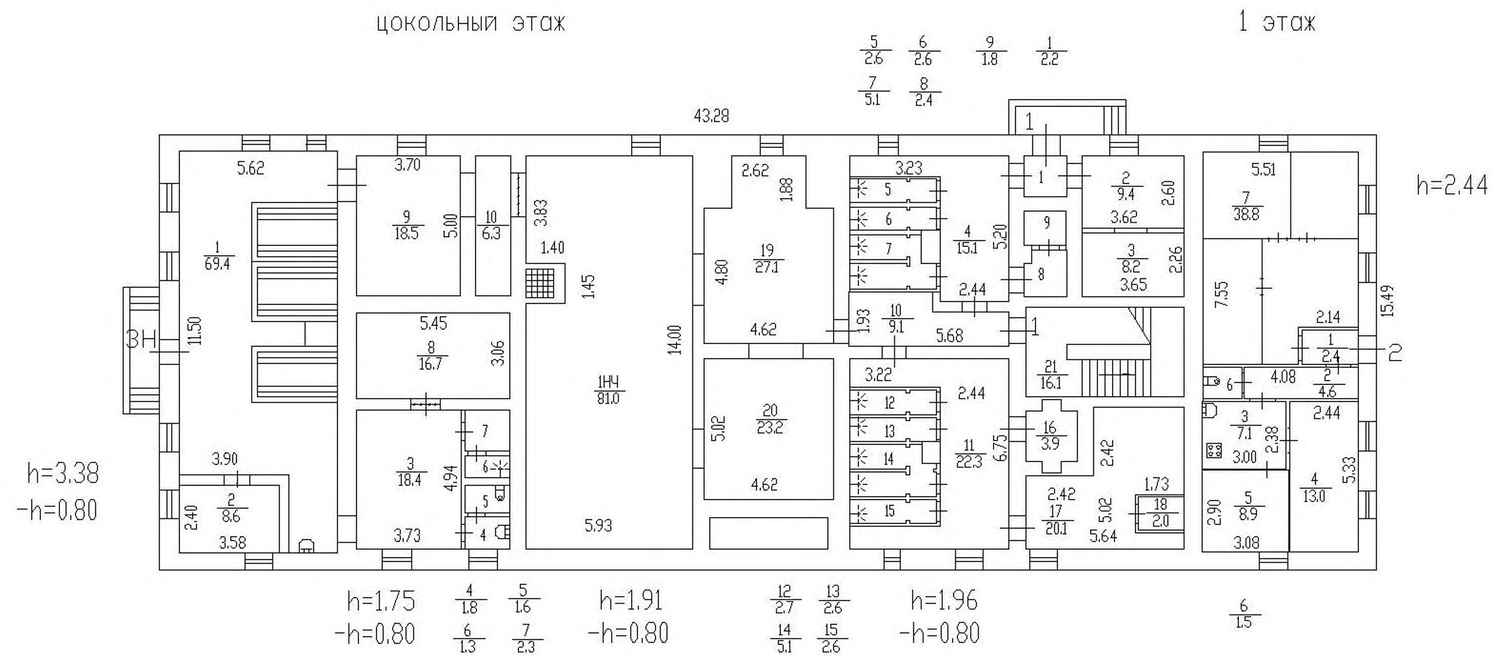

Дубровская улица, дом 5
Литера А

План 1 этажа

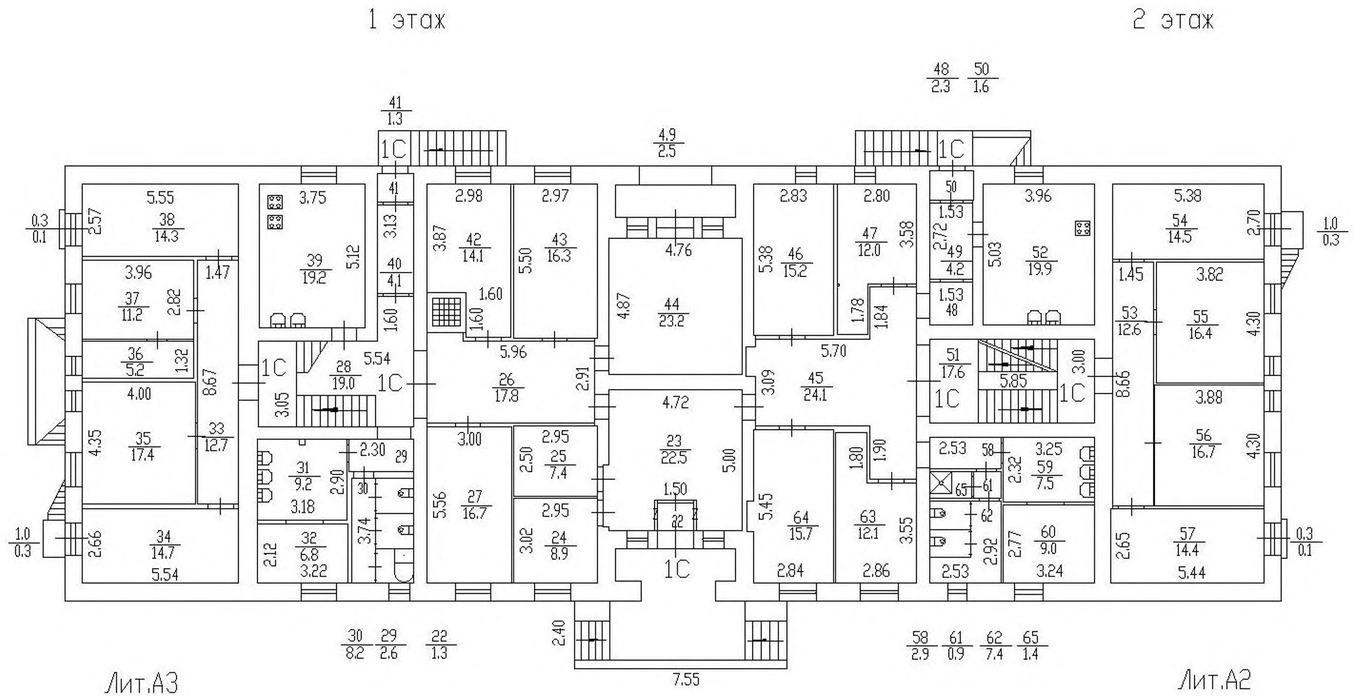

Дубровская улица, дом 5

Литера А

План 2 этажа

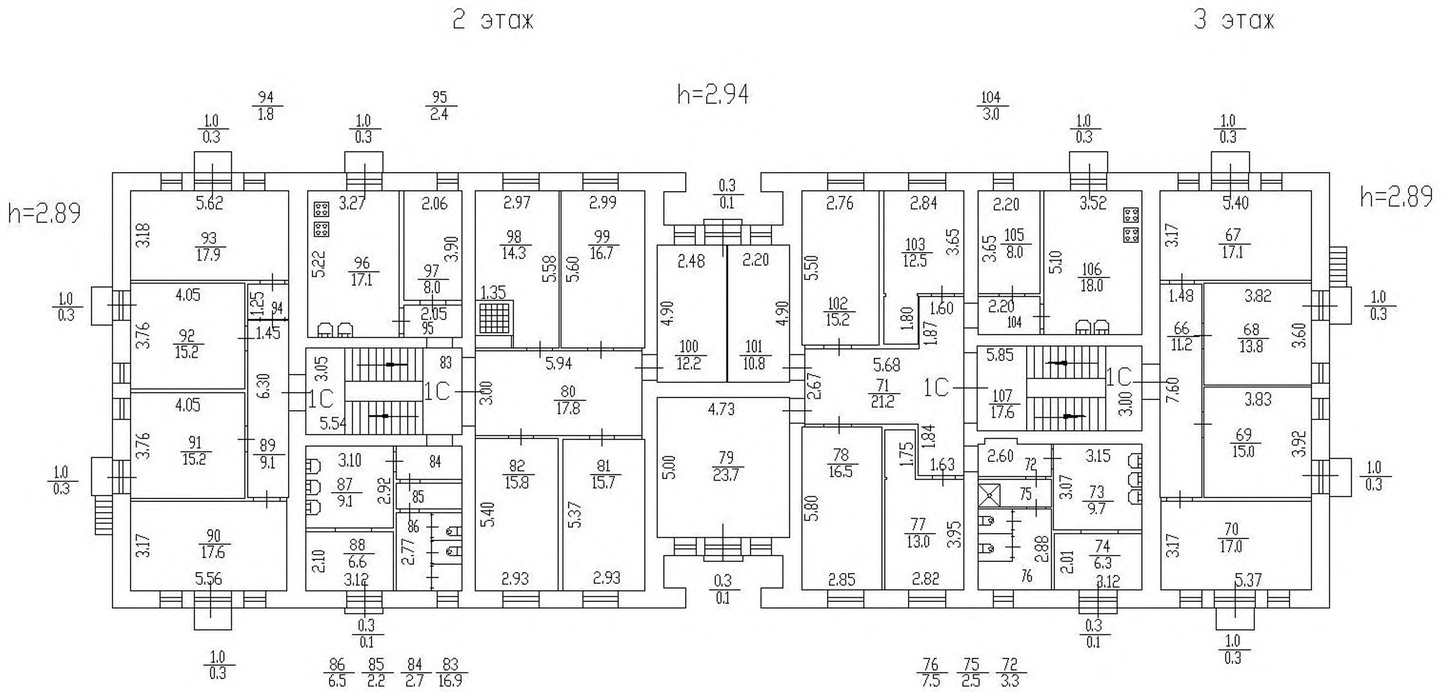

Дубровская улица, дом 5

Литера А

План 3 этажа

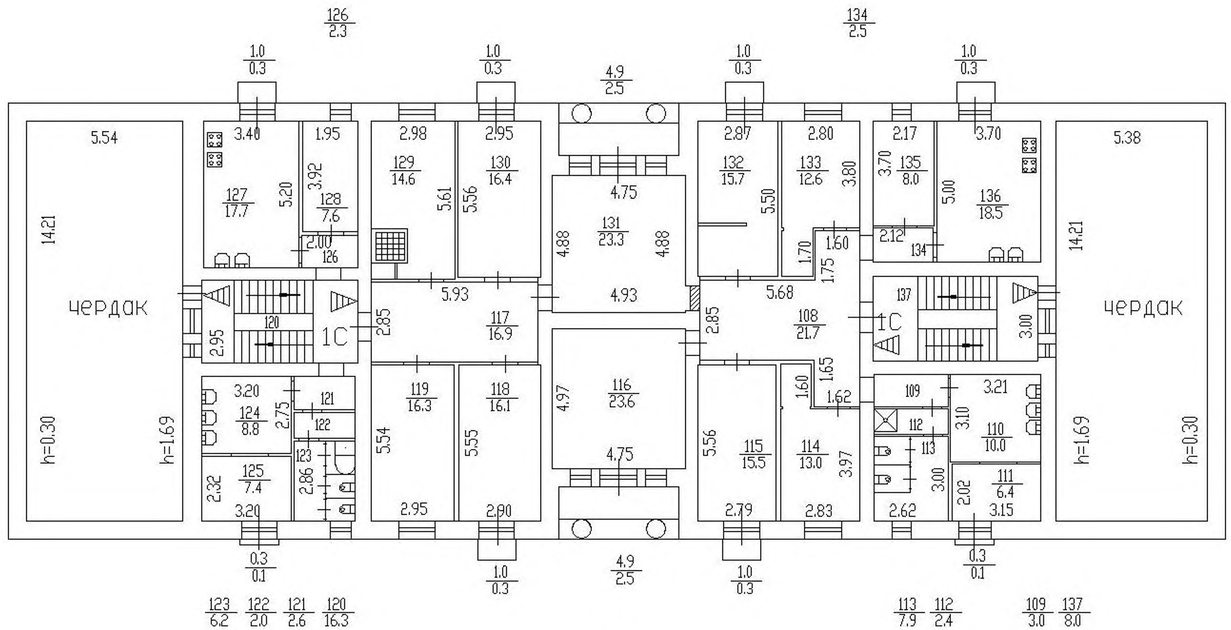

h=2.85

улица Дубровская, дом 5

Литера А

План чердака

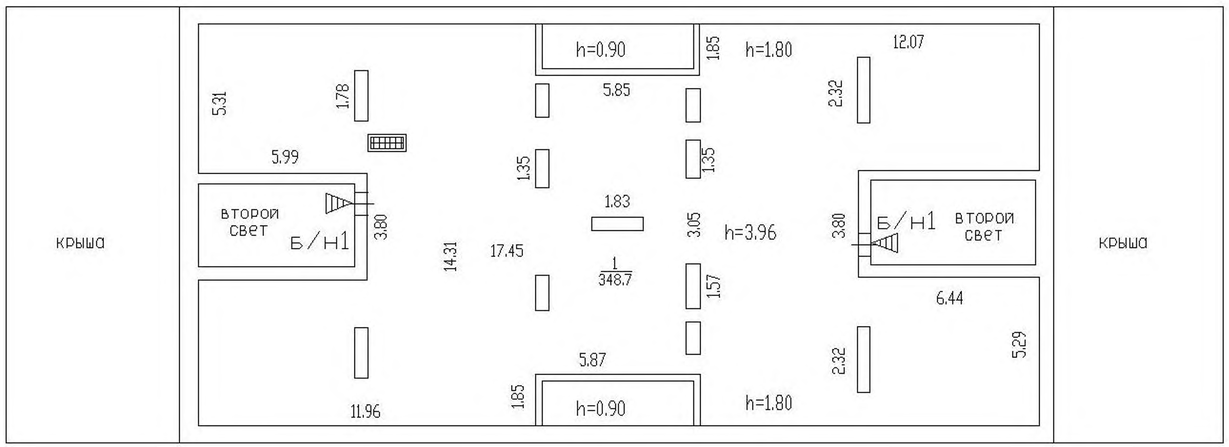

h=1,80/3,96

Санкт-Петербургское государственное казенное учреждение
«Имущество Санкт-Петербурга»
Сектор обследования объектов нежилого фонда

Акт обследования многоквартирного дома

Санкт-Петербург «08» июня 2020 г.

1. Адрес: г. Санкт-Петербург, ул. Дубровская, д. 5, лит. А
2. Площадь: 1756,9 кв.м.
3. Кадастровый номер: 78:13:0732102:1022
4. Этажность: 5
7. Входы: 3 отдельных с улицы, 3 отдельных со двора,
8. Состояние: аварийное
9. Элементы благоустройства: нет данных
10. В результате обследования объекта нежилого фонда установлено:
В помещении 3-Н находится водомерный узел, помещение захламлено мусором (фото 2-4). Здание находится на консервации в аварийном состоянии, доступ в помещения закрыт.

Приложение: материалы фотофиксации на 3л.

Лицо, ответственное за обеспечение доступа: +7-921-939-21-19 Михаил Валерьевич Игумищев, начальник аварийной службы

Начальник сектора обследования ОНФ
СПб ГКУ «Имущество Санкт-Петербурга» _____ Яковлев А.Р.
(подпись) (ФИО)

Инспектор по обследованию ОНФ
Сектора обследования ОНФ
СПб ГКУ «Имущество Санкт-Петербурга» _____ Данильченко Д.В.
(подпись) (ФИО)

Санкт-Петербургское государственное казенное учреждение
«Имущество Санкт-Петербурга»
Сектор обследования объектов нежилого фонда

Акт осмотра многоквартирного дома от 08.06.2020, расположенного по адресу: Санкт-Петербург, ул. Дубровская, д. 5, лит. А

Фото № 1



Фото № 2



Фото № 3



Фото № 4



Фото № 5



Фото № 6



Санкт-Петербургское государственное казенное учреждение
«Имущество Санкт-Петербурга»
Сектор обследования объектов нежилого фонда

Акт осмотра многоквартирного дома от 08.06.2020, расположенного по адресу: Санкт-Петербург, ул. Дубровская, д. 5, лит. А

Фото № 7



Фото № 8



Фото № 9



Фото № 10



Фото № 11



Фото № 12



Санкт-Петербургское государственное казенное учреждение
«Имущество Санкт-Петербурга»
Сектор обследования объектов нежилого фонда

Акт осмотра многоквартирного дома от 08.06.2020, расположенного по адресу: Санкт-Петербург, ул. Дубровская, д. 5, лит. А

Фото № 13



Фото № 14

